Запасные части для HM

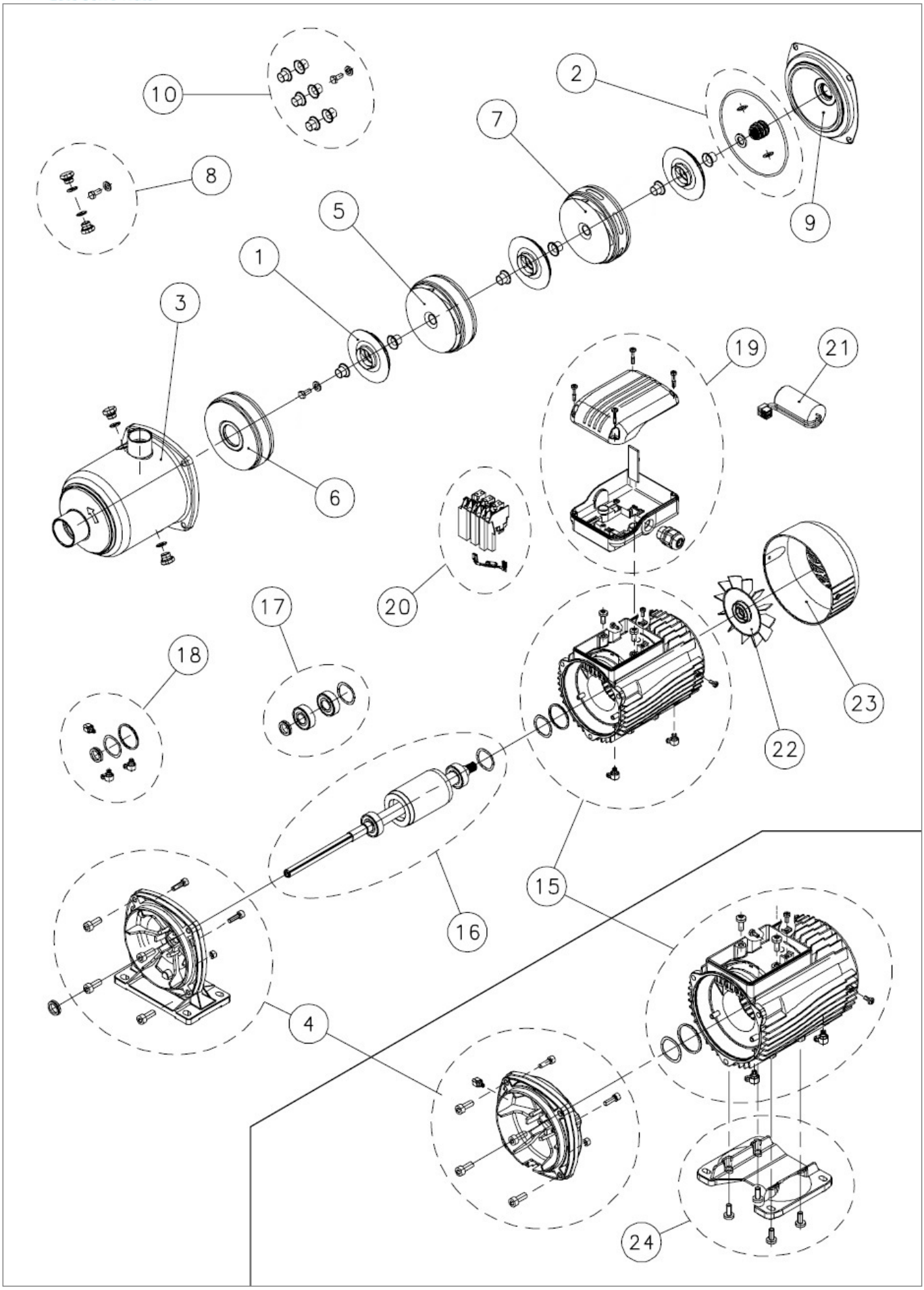

info@snasos.ru +7 (499) 653-93-93